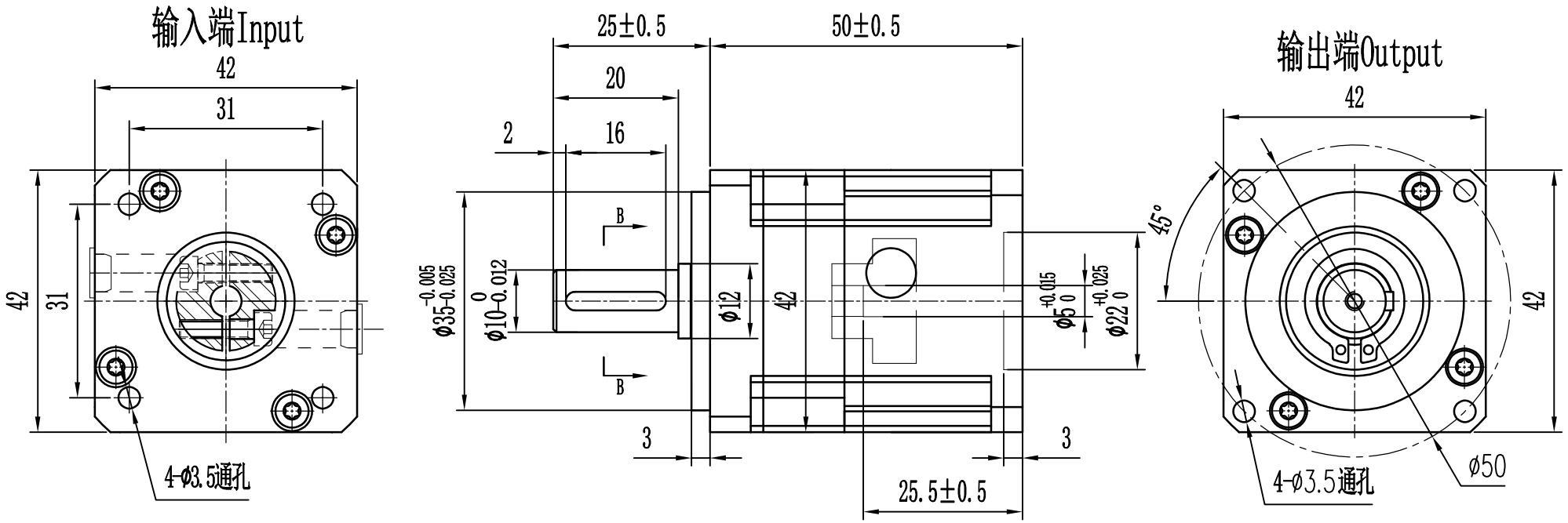

传动比 Transmissionratio	(i____):1	转动惯量 Massmomentsofinertia	(TBD)Kg. cm2
额定输出扭矩 Ratedoutputtorque	(T____)Nm	最大输出扭矩 Max. Outputtorque	(2T____)Nm
额定输入转速 Ratedinputspeed	1000rpm	最大输入转速 Maxinputspeed	2000rpm
容许径向力 max. radialforce	300N	容许轴向力 max. axialforce	100N
效率 Efficiency	≥96%	使用温度 Operatingtemperature	-20° ~+150°
安装方式 Mountingposition	任意 Any	润滑方式 Lubricationmethod	长效润滑 Syntheticgrease
重量±3% Weight ±3%	0. 3Kg	使用寿命 Servicelife	20000h
标准侧隙 Standardbacklash	≤15 arcmin	防护等级 Protectionclass	IP54
电机功率 Motorpower	/	噪音值 Noiselevel	≤55dB
电机尺寸 Motordimensions	⌀5-10/⌀22-2/F31-M3		

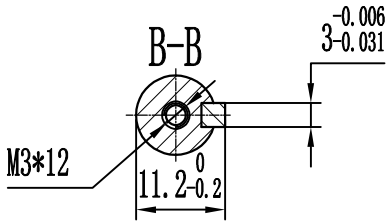

	10	5		
	7	5		
	5	9		
	4	9		
选择速比	(i)	(T)		

WWW. YANLANMC. CN/WWW. YANLANMC. COM

YLS42-L1-(i)-R5-K10

RoHS COMPLIANT CE

版本 Edition	变更内容 Revisions	设计 Designed	日期 DATE
C			
B			
A	初版/First Edition		

Yanlanmc®
For smarter equip

系列 Series	Planetary Gearbox						
批准 Approved	J. Song	22. 10. 10		材质 Material			
审核 Checked	CB. Y	22. 10. 10		公差 Tolerance	±0. 2	No.	Sheet
制图 Drawn	QC. Y	22. 10. 10		版本 Edition	Rev. A	页 Sheet	1/1