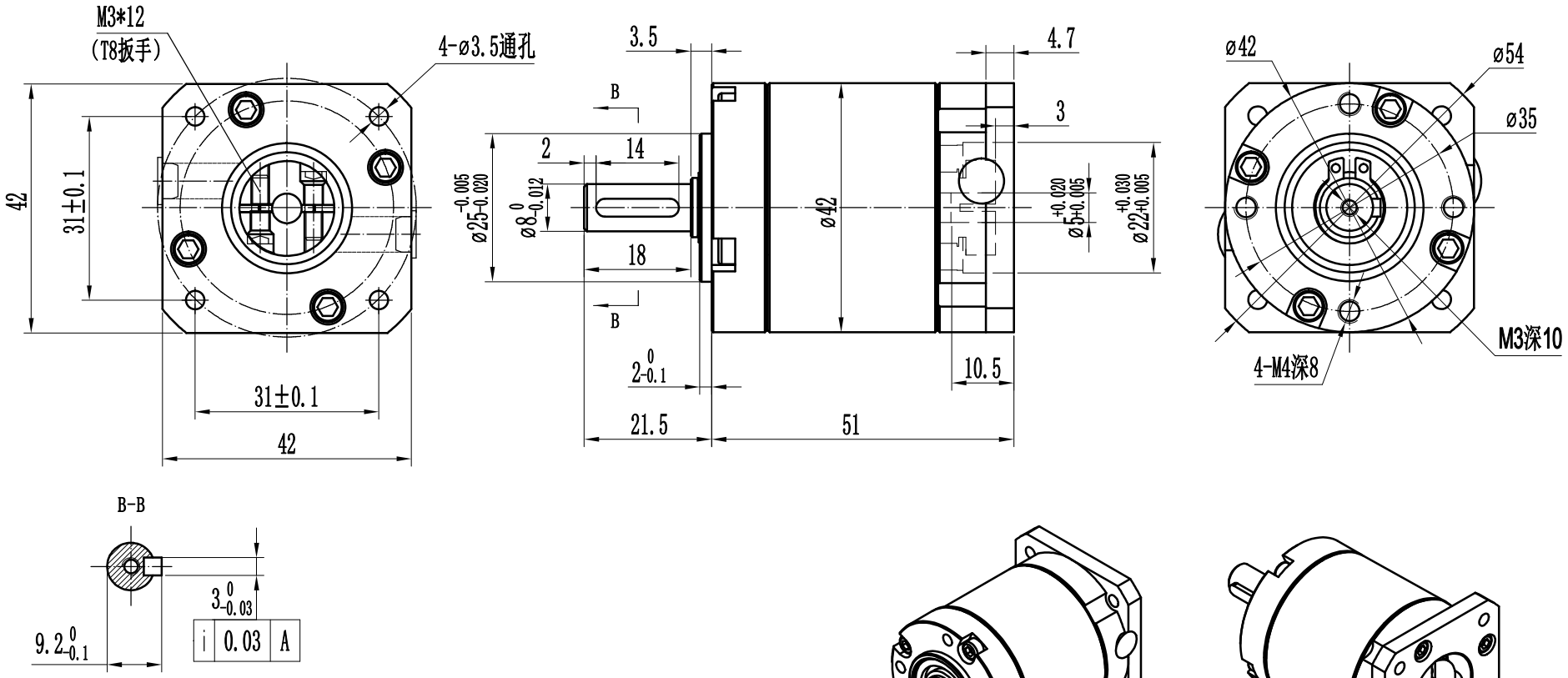

减速箱规格 Gear Box Specification	
减速比 Reduction Ratio	20 25 50 可选
减速级数 Reducer Stages	2
回程间隙 Max.Backlash(arcmin)	<15
重量 Kg	0.25
额定力矩 Rated Output Torque(Nm)	10
瞬间承受最大扭矩 Max.Output Torque	两倍于额定力矩
传动效率 Efficiency	90%
噪音 Noise	<55dB(L=100cm)
适配电机 Adaptation	∅5 -10/∅2 2-2/F31-M3

				Yanlan Motion Control	批准 APVD	ZF.C	2021.1.02
					审核 CHKD	ZF.C	2021.1.02
				www.yanlanmc.com	设计GESN	J.L	2021.1.02
版本 REV	修改记录 REVISION RECORD	日期DATE	签名SIG		签名 SIGNATURE	日期 DATE	

步进电机行星减速机

PLE42CR25-5-10-22-31X31-3.5