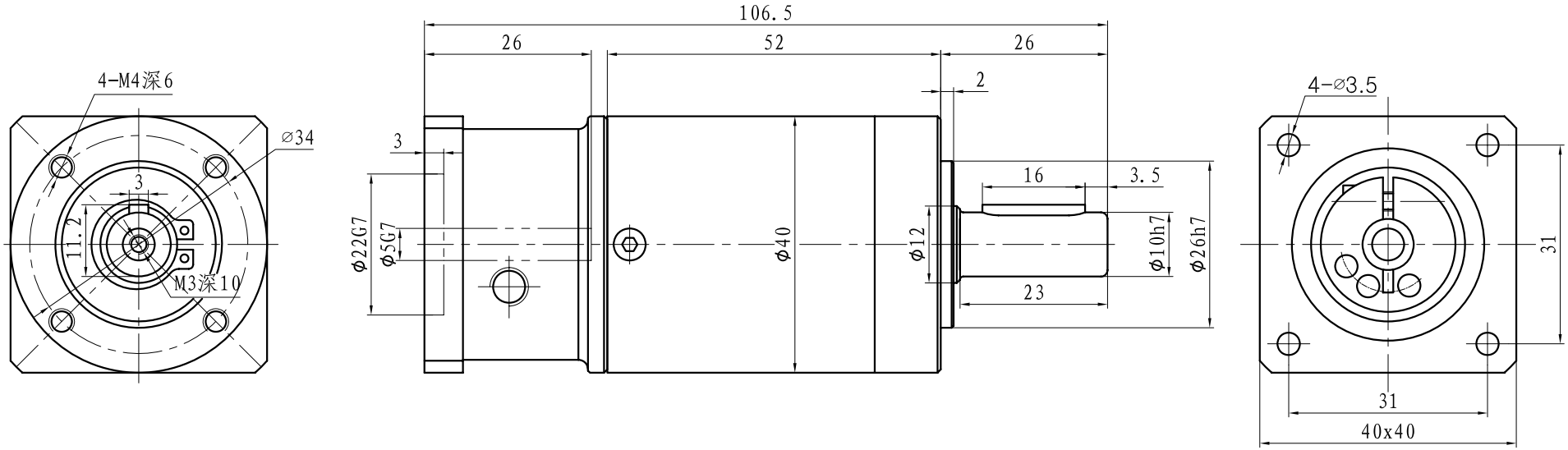

减速箱规格 Gear Box Specification	
减速比 Reduction Ratio	32
减速级数 Reducer Stages	2
回程间隙 Max.Backlash(arcmin)	<15
转动惯量 Moment of inertia(Kgcm²)	0.017
额定力矩 Rated Output Torque(Nm)	20
瞬间承受最大扭矩 Max.Output Torque	两倍于额定力矩
传动效率 Efficiency	94%
噪音 Noise	<60dB(L=100cm)

版本 REV	修改记录 REVISION RECORD	日期DATE	签名SIG

Yanlan Motion Control

www.yanlanmc.com

批准 APVD	ZF.C	2021.1.02
审核 CHKD	ZF.C	2021.1.02
设计GESN	J.L	2021.1.02
签名 SIGNATURE		日期 DATE

行星减速机

PLE40R32-5-26-22-31X31-3.5